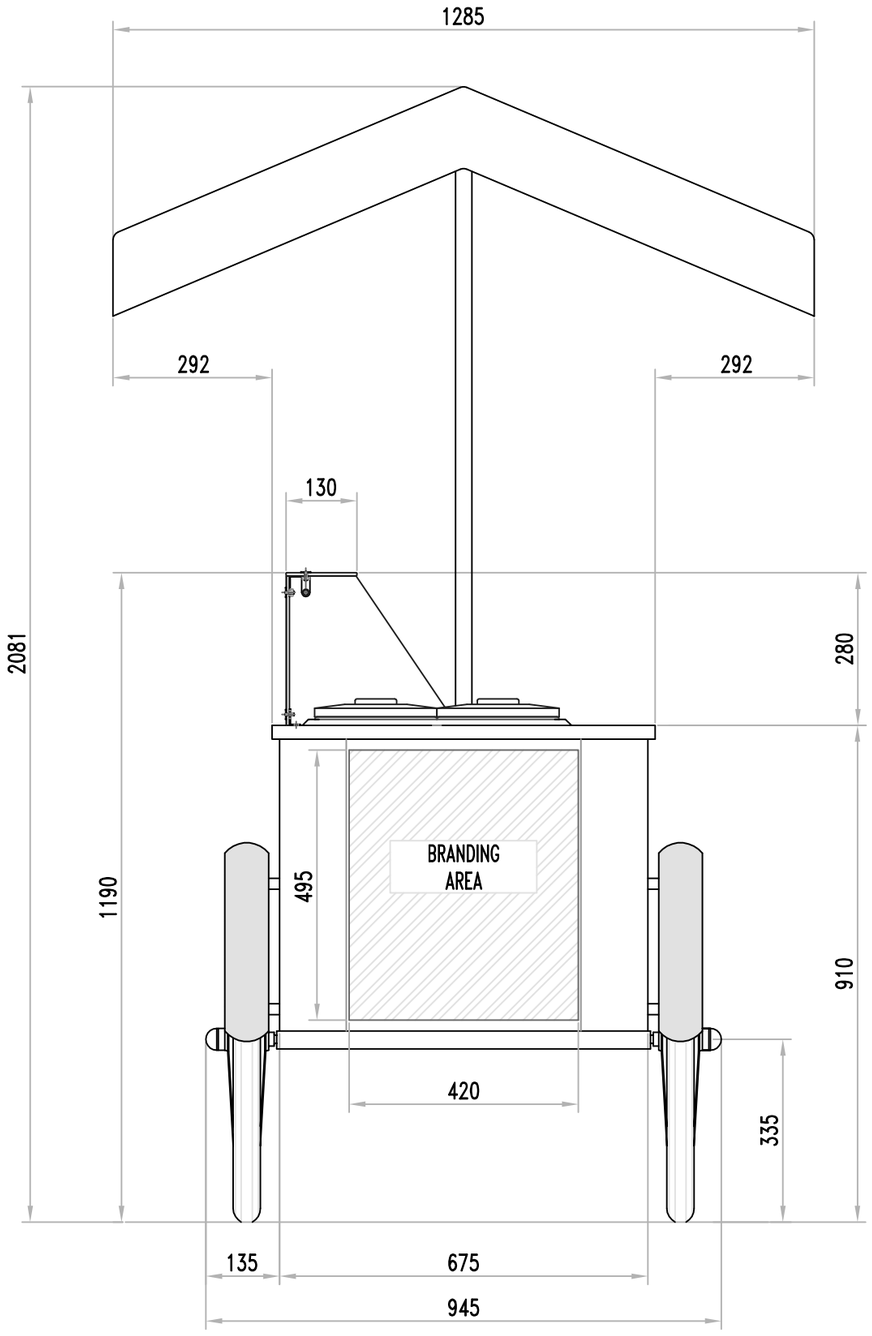


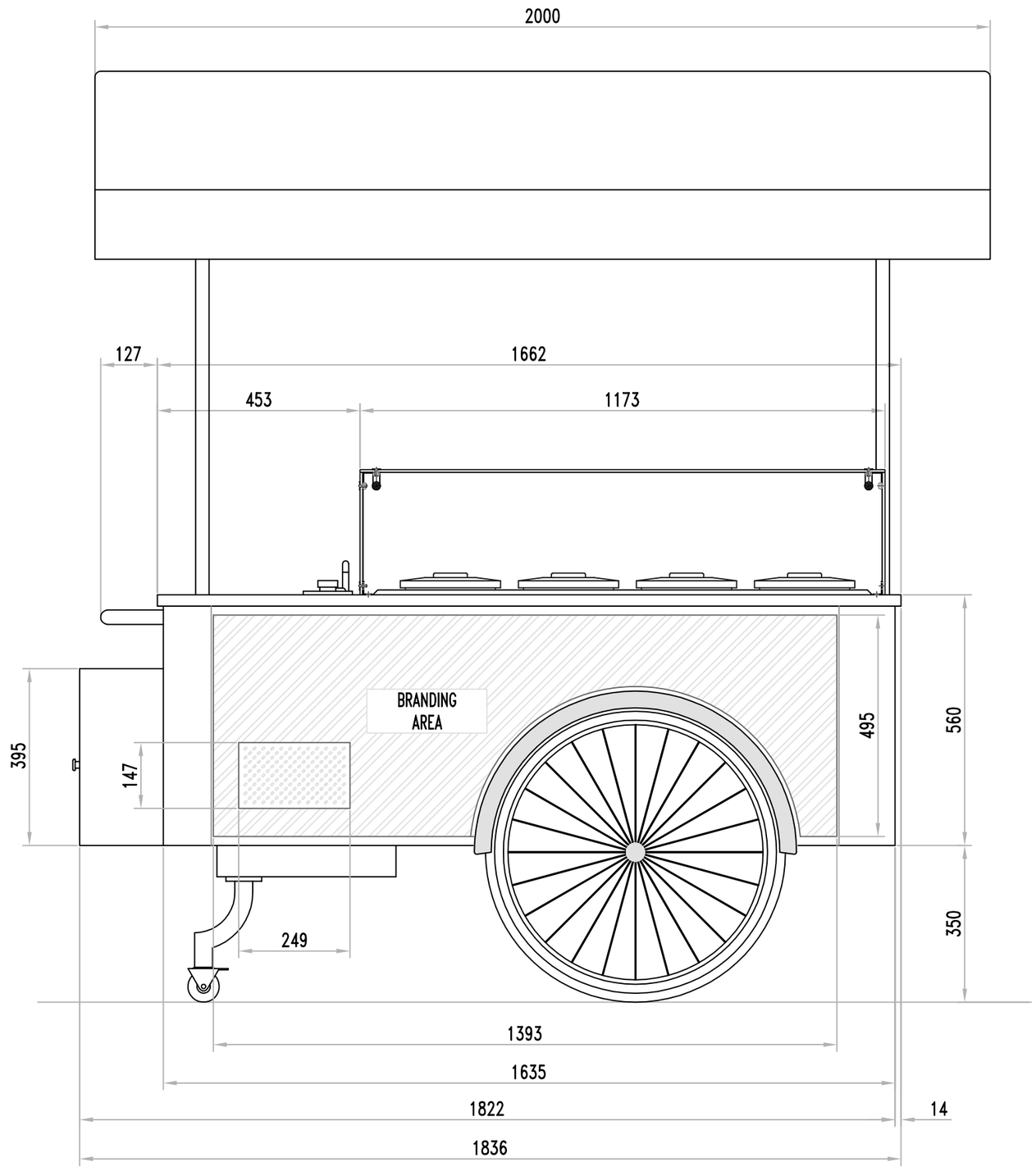


| FOGLIO N. | SOSTITUISCE IL N° | SOSTITUITO DA N° | FORM. DIS. | SCALA | DATA | DISEGNATORE | PROPRIETA' DELLA ISA S.p.A. SENZA AUTORIZZAZIONE SCRITTA DELLA DITTA IL PRESENTE DISEGNO NON POTRA' ESSERE UTILIZZATO PER LA COSTRUZIONE DELL'OGGETTO NE VENIRE COMUNICATO A TERZI O PRODOTTO. LA DITTA NE RISERVA I PROPRI DIRITTI A RIGORE DI LEGGE. |
|---|---|---|---|---|---|---|---|
| 1 | | | A3 | 1/15 | 10/06/2013 | BACCHI A. | |
| DENOMINAZIONE | | | | | QUANTITA' | APPROVATO | DISEGNO N°. |
| CARRETTINO GELATI_CARAPINE PERSON. | | | | | | | 7000804490036 |

Y\STAMPATI\MOD\0040096

F:/7000/DISEGNI TECNICI PER LISTINI