SCHEMA ELETTRICO - **412100720000**

IL COMPONENTE/MANUFATTO RAPPRESENTATO NEL PRESENTE DOCUMENTO DEVE ESSERE CONFORME ALLA DIRETTIVA ROHS 2002/95/CE
IL COMPONENTE/MANUFATTO RAPPRESENTATO NEL PRESENTE DOCUMENTO DEVE RISPETTARE QUANTO INDICATO NEI CAPITOLATI DI FORNITURA ISA

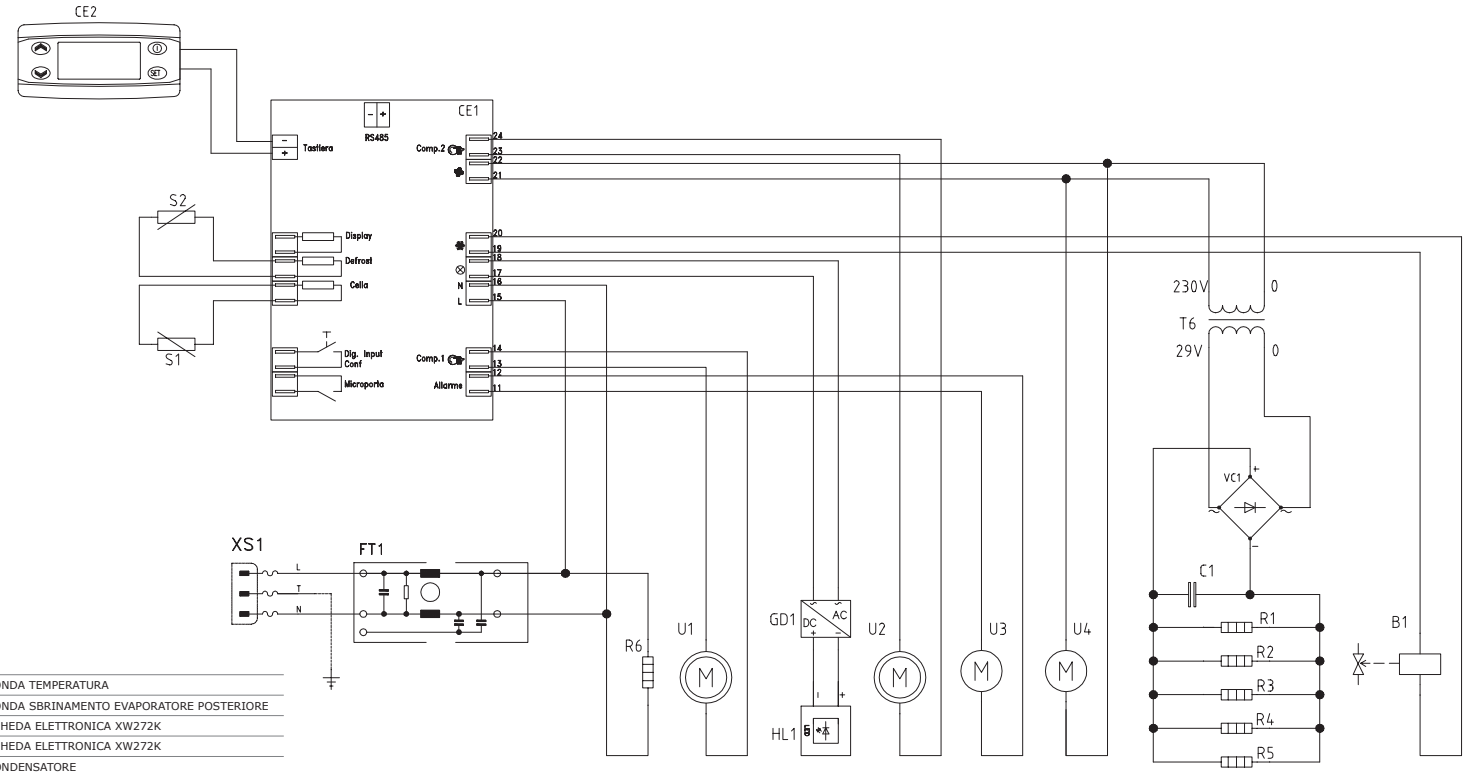

S1	SONDA TEMPERATURA
S2	SONDA SBRINAMENTO EVAPORATORE POSTERIORE
CE1	SCHEDA ELETTRONICA XW272K
CE2	SCHEDA ELETTRONICA XW272K
C1	CONDENSATORE
U1	COMPRESSORE 1
U2	COMPRESSORE 2
U3	VENTILATORE CONDENSATORE
U4	VENTILATORE EVAPORATORE
HL1	LAMPADA LED
FT1	FILTRO ANTIDISTURBO
R1	RESISTENZA SCALDANTE PERIMETRALE
R2	RESISTENZA SCALDANTE MUSETTO
R3	RESISTENZA SCALDANTE VETRO FRONTALE
R4	RESISTENZA SCALDANTE VETRO LATERALE 1
R5	RESISTENZA SCALDANTE VETRO LATERALE 2
R6	RESISTENZA SCALDANTE CELLA DI RISERVA
XS1	CAVO DI ALIMENTAZIONE
T6	TRASFORMATORE
GD1	ALIMENTATORE LED
B1	VALVOLA SOLENOIDE 1
VC1	PONTE A RADDRIZZATORE

IND	DATA	POS.	MODIFICHE	DIS.
00	03.04.2015		Primo disegno	ASF

TOLLERANZE GENERALI IT10 (mm)		
TOL. ANG.	0.15	0.3	0.5	0.8
±0.2°	1<L<250	250<L<1000	1000<L<2000	2000<L<4000

MATERIALE	FINITURA	LUNGH.	LARGH.	SPESS.
		0,00	0,00	0,00

FORNIRE I PARTICOLARI SENZA OLIO, GRASSI E RESIDUI DI LAVORAZIONE
TOGLIERE BAVE, SPIGOLI VIVI E PARTI TAGLIENTI

DISEGNATORE	FORM.DIS.	SCALA	TOLL. GEN.	MODELLO	RPS
ASCANI F	A3		IT10		PEZZO ESTETICO / FACCIA ESTETICA

DENOMINAZIONE: SCHEMA ELETT._FUNZ. THEATER 10/13

DISEGNO N°: 412100720000

DATA VALIDITA'	SOSTITUISCE IL N°	SOSTITUITO DA N°	DISEGNO RIFERIMENTO
07.04.2015			412100720000

ISA Tasselli COF

PROPRIETA' DELLA ISA S.p.A. SENZA AUTORIZZAZIONE SCRITTA DELLA DITTA IL PRESENTE DISEGNO NON POTRA', TUTTO O IN PARTE, ESSERE UTILIZZATO PER LA COSTRUZIONE DELL'OGGETTO, NE VENIRE COMUNICATO A TERZI O PRODOTTO. LA DITTA NE RISERVA I PROPRI DIRITTI A RIGORE DI LEGGE.