Delizie NordCap®

Fig.1

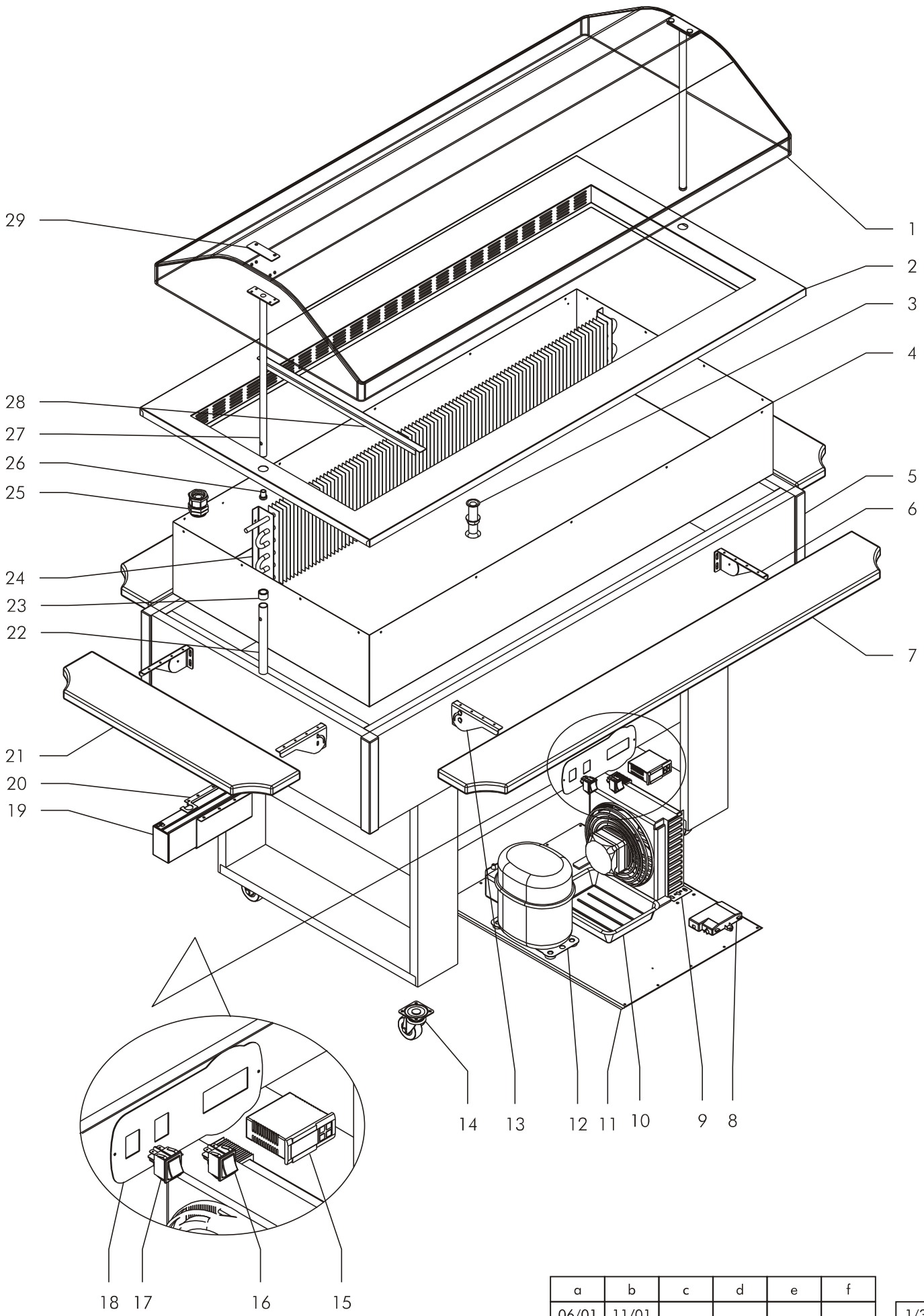

a	b	c	d	e	f
06/01	11/01				

Pos Nr.	Delizie Descrizione / Description / Beschreibung / Description / Descripcion		
1	Cappa / Cover / Haube / Couvercle / Campana.	4010307	
2	Supporto traverse / Crosspiece support / Querträger-Auflager / Support traverse / Soporte traviesa.	40103/1	
3	Piletta completa / Complete draining pipe / Kunststoffrohr mit Gegenmetter, komplett / Tuyau d'écoulement complet / Pileta completa.	A7001	
4	Vasca / Basin / Wanne / Bac / Cuba.	4010303	
5	Telaio in legno / Wooden frame / Holzrahmen / Cadre en bois / Estructura de madera.	40102/1	
6	Cerniera destra / Right hinge / Rechtes Band / Charnière droite / Bisagra derecha.	B8106	
7	Portapiatti / Plate-holder / Telleraufsatzebene / Tablette / Portaplatos.	4010210	
8	Morsettiera protetta / Protected terminal block / Geschütztes Klemmbrett / Borne protégée / Tablero de bornes protegido.	C8501	
9	Condensatore - Ventilatore / Condenser- Fan / Kondensator - Ventiulator / Condenseur - Ventilateur / Condensador - Ventilador.	B7407	
10	Vaschetta / Basin / Becken / Bac / Pila.	A7502	
11	Telaio in ferro / Iron frame / Rahmen aus Eisen / Châssis en fer / Armazon de acero.	4010101	
12	Compressore / Compressor / Kompressoraggregat / Compresseur / Compresor.	B5292	
13	Cerniera sinistra / Left hinge / Linkes Band / Charnière gauche / Bisagra izquierda.	B8107	
14	Ruota / Wheel / Rad / Roulette / Rueda.	A0808	
15	Centralina elettronica / Electronic control / Elektronische Tafel / Contrôle électronique / Control electronico.	A0713	
16	Interruttore bipolare freddo / Bipolar switch for cold / Zweipoliger Kälteschalter / Interrupteur bipolaire pour froid / Interruptor bipolar frío.	A0302	
17	Int. comando cappa / Dome control push-button / Kuppel-Bedienungsschalter / Int. de commande de la coupole / Int. para el mando de la cúpula.	D0601	
18	Targhetta strumenti / Plate / Schild / Plaque / Placa.	4014801	
19	Motoriduttore / Motoreducer / Getriebemotor / Motoreducteur / Motoreductor.	B8301	
20	Supporto attuatore / Actuator holder / Lager für Trieb / Support pour motoréducteur / Soporte accionador.	0867002	
21	Portapiatti / Plate-holder / Telleraufsatzebene / Tablette / Portaplatos.	4010211	
22	Sfilo singolo femmina / Single female drive / Einzel-Ausschubrohr (Außenteil) / Glissière femelle simple / Desfile único hembra.	0787008	
23	Boccola superiore / Upper bush / Obere Buchse / Douille supérieure / Boqueta superior.	0787001	
24	Evaporatore / Evaporator / Verdampfer / Evaporateur / Evaporador.	0781901	
25	Pressacavo / Cable clip / Kabelhalter / Porte-câble / Sujeta-cables.	A6303	
26	Boccola inferiore / Lower bush / Untere Buchse / Douille inférieur / Boquilla inferior.	0787003	
27	Sfilo singolo maschio / Single male drive / Einzel-Ausschubrohr (Innenteil) / Glissière mâle simple / Desfile unico macho.	0787007	
28	Traversa / Traverse / Kreuzarm / Entretoise / Travesaño.	3460311	
29	Lamina fiss. cappa / Dome fastening foil / Kuppel-Halteband / Feuille métallique de fixation de la coupole / Lámina de fijación de la cúpula.	4010308	
30	Sonda / Sensor / Sonde / Sonde / Sonda.	D7603	
31	Cavo d'alimentazione / Supply cable / Speisekabel / Câble d'alimentation / Cable de alimentación.	A6501	
32	Filtro / Filter / Filter / Filtre / Filtro.	A8106	
33	Capillare / Capillary / Kapillare / Détendeur / Capilar.	0131906	